Assemblaggio **Cresco10**

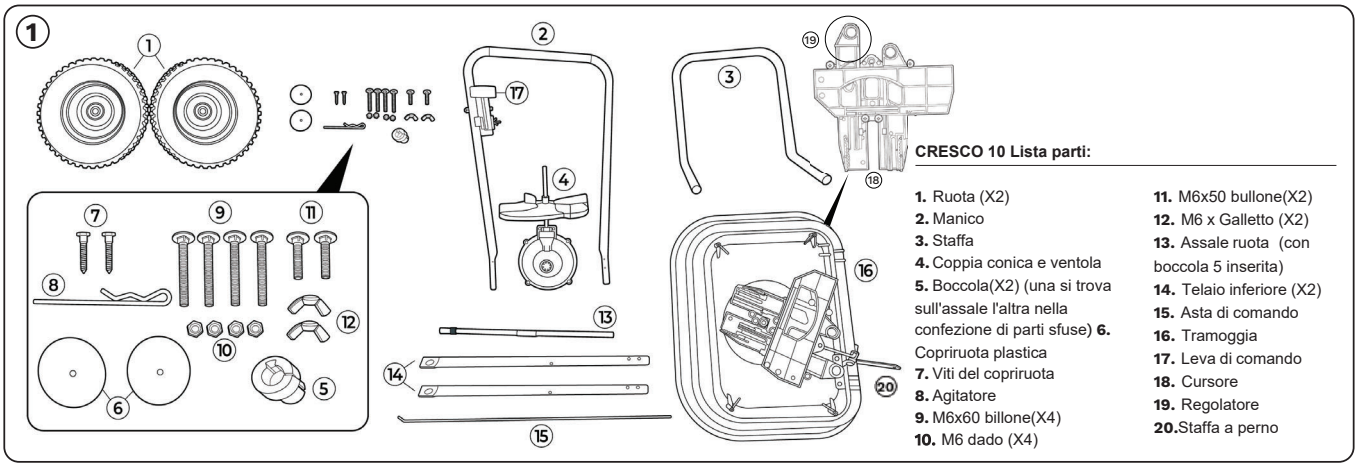

CRESCO 10 Lista parti:

1. Ruota (X2)
2. Manico
3. Staffa
4. Coppia conica e ventola
5. Boccola(X2) (una si trova sull'assale l'altra nella confezione di parti sfuse) **6.** Copriruota plastica
7. Viti del copriruota
8. Agitatore
9. M6x60 billone(X4)
10. M6 dado (X4)
11. M6x50 bullone(X2)
12. M6 x Galletto (X2)
13. Assale ruota (con boccola 5 inserita)
14. Telaio inferiore (X2)
15. Asta di comando
16. Tramoggia
17. Leva di comando
18. Cursore
19. Regolatore
20. Staffa a perno

Apri la confezione e controlla che ci siano tutti i pezzi in elenco

ASSEMBLAGGIO TELAIO E FERMO

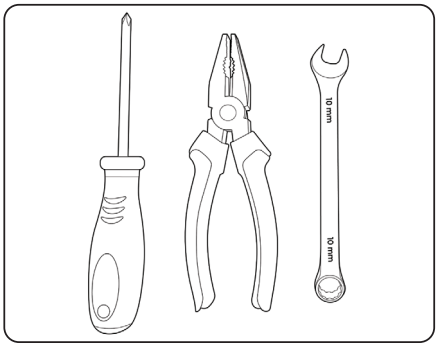

1) procurati un cacciavite con testa a croce, un paio di pinze e una chiave da 6

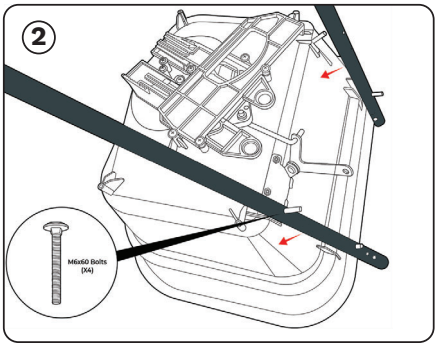

2) prendi le due parti inferiori del telaio (14) e fissale al telaio (16) usando i bulloni M6x60 (9)

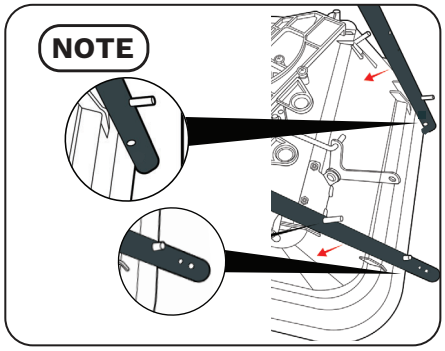

3) mentre posizioni le gambe sul telaio fai attenzione che due fori (dal lato inferiore) (14) restino all'esterno. Deve restare solo un foro all'interno.

ASSEMBLAGGIO RUOTE

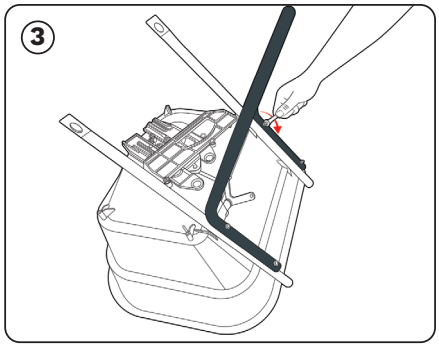

prendi la staffa (3) e posizionala sui bulloni sporgenti M6x60 (x4) (9). Stringi i bulloni con il dado M6 (x4) (10)

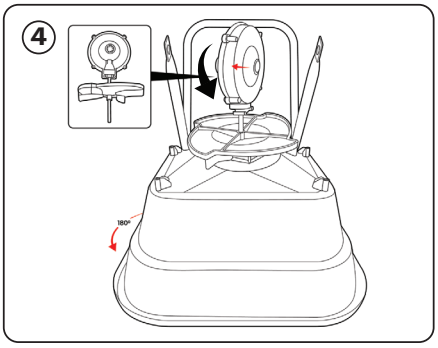

Ribalta la tramoggia (16). Posiziona la coppia conica e la ventola (4) dentro il foro centrale della tramoggia (16). Tienili in posizione. Assicurati che la freccia sulla coppia conica sia rivolta in avanti

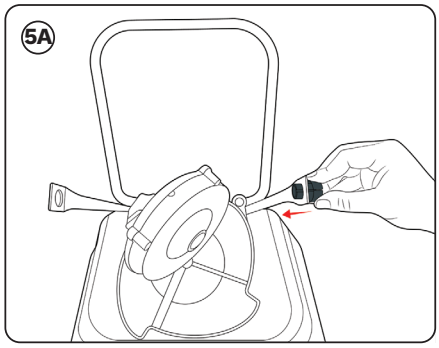

metti una boccola dell'assale (5) dentro il foro inferiore del telaio (14)

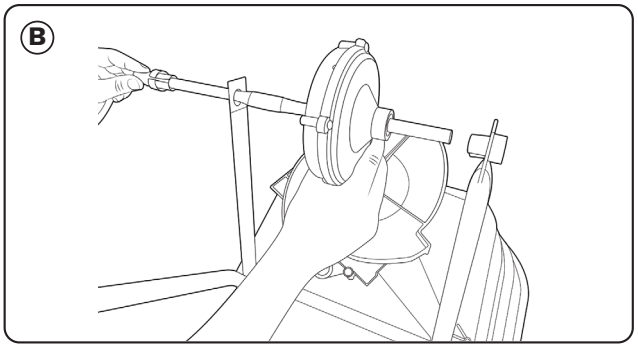

inserisci l'assale (13) attraverso il foro (senza boccola) sulla parte inferiore delle gambe. Spingilo attraverso la coppia conica fino alla boccola (5) dall'altro lato.Assicurati che entrambi i cuscinetti dell'asse restino saldamente all'interno.

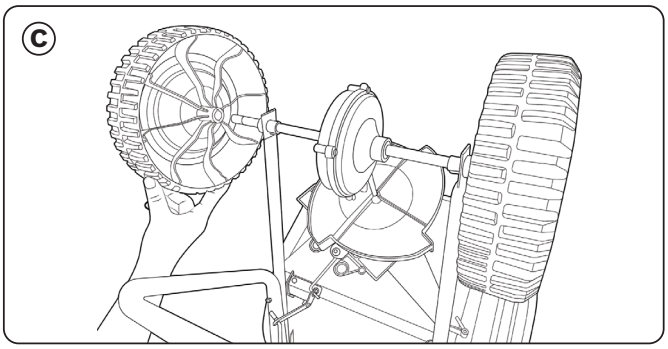

Posiziona entrambe le ruote (1) alle estremità dell'asse (13)

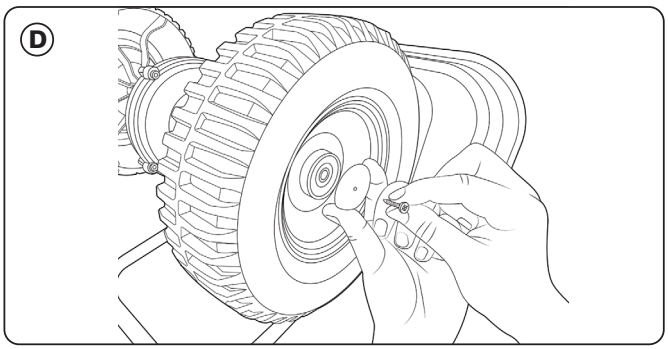

spingi i copriruota in plastica dentro il buco centrale delle ruote su entrambi i lati

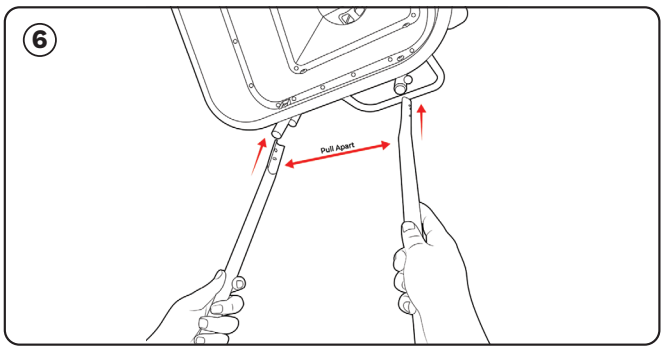

capovolgi lo spargitore sulle ruote e assicurati che funzionino correttamente. Allinea i fori nella parte inferiore del manico (2) con quelli sulla sommità del telaio (14) Potrebbe essere necessario separarle leggermente all'estremità per posizionarle.

ASSENBLAGGIO MANICO E ASTA DI COMANDO

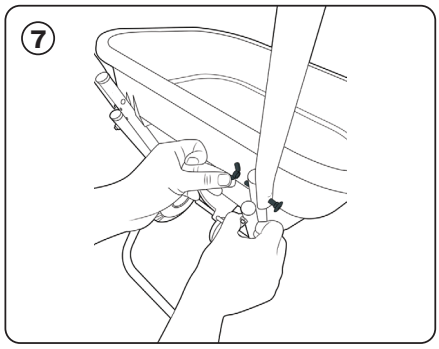

capovolgi lo spargitore sulle ruote, vedi se sono libere e se girano correttamente. Allinea nuovamente i fori nella parte inferiore del manico (2) con quelli sulla sommità del telaio inferiore (14). Usa i galletti M6 per stringere. Ripeti l'operazione da ambo i lati.

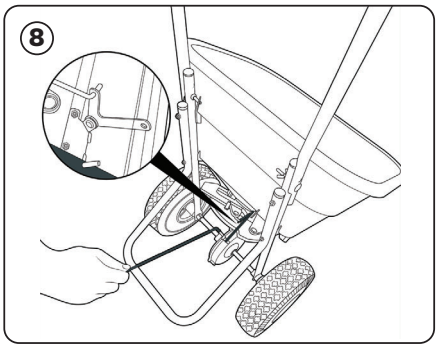

Sul fondo della tramoggia c'è una staffa di metallo sporgente (20) a forma di V (vedi figura dettaglio) Aggancia l'estremità dell'asta di comando (15) fatta ad ELLE al foro della staffa

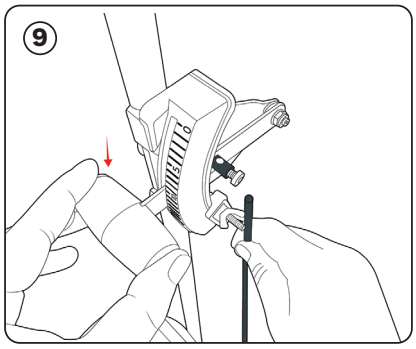

inserisci l'altra estremità dell'asta (15) attraverso il foro sul retro della leva di comando (17) Assicurati di spingere fino in fondo la leva. Non fissare ancora l'asta.

ULTIMI ACCORGIMENTI

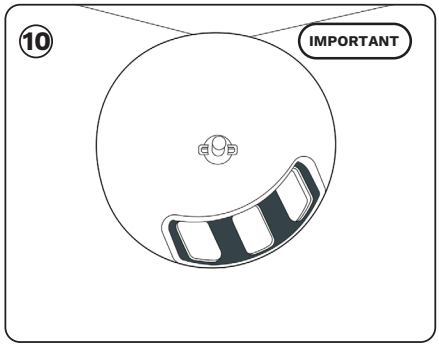

Prima di fissare l'asta assicurati che i fori di applicazione della tramoggia siano completamente aperti e che la leva di comando sia in posizione 20

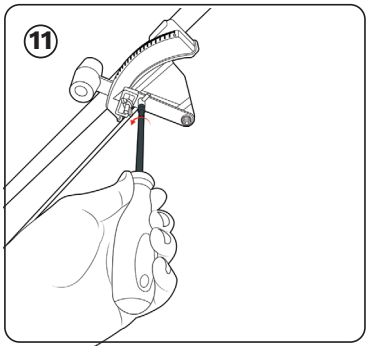

con le aperture completamente aperte (come da figura precedente) e la leva posizionata a 20 stringere saldamente la vite per fissare l'asta.

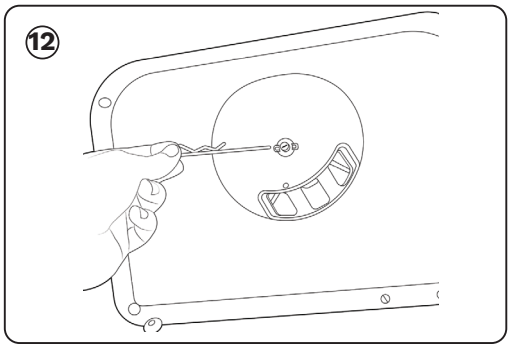

infila la coppiglia agitatrice (8) attraverso il perno della ventola all'interno della tramoggia

Lo spargitore è pronto all'uso:

ATTENZIONE:
Se la coppia conica è stata montata correttamente (con la freccia stampigliata rivolta in avanti) l**a ventola, vista dall'alto dovrà girare in senso antiorario**

DISTRIBUTORE IN ESCLUSIVA PER L'ITALIA

MUGGIOLI Giardinaggio

Via Visentin, 11 - 31050 PONZANO VENETO (TV) - Italia
+39 0422 969990 - info@muggioligiardinaggio.com

ATTREZZA LA TUA PASSIONE